Montageanleitung

Profilhalter H + Eck-& Stirnblende B

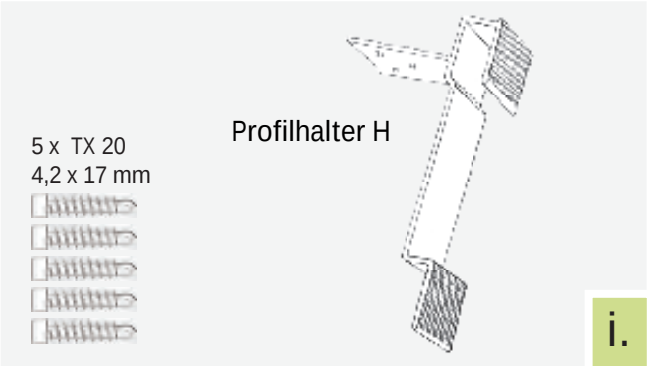

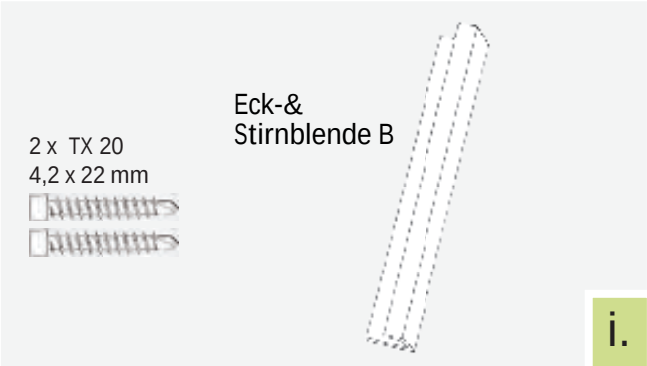

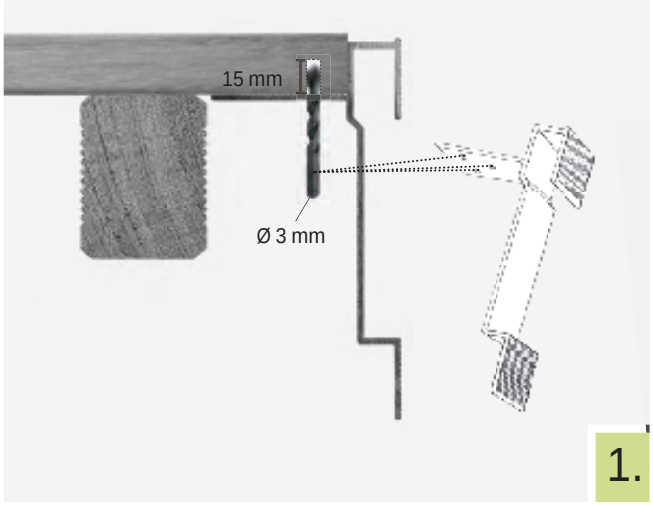

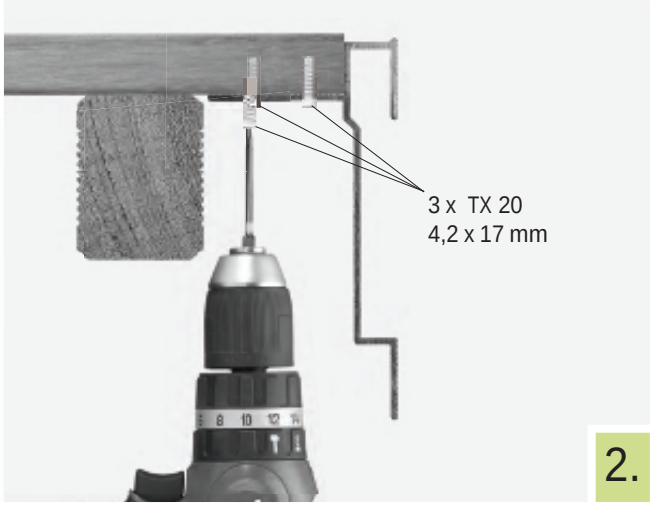

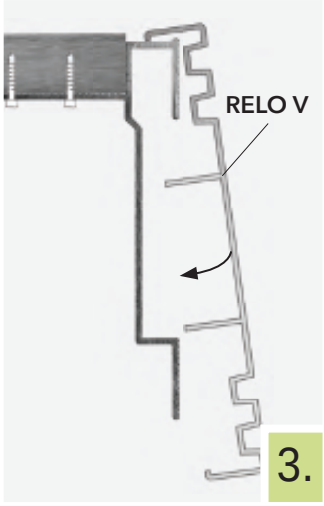

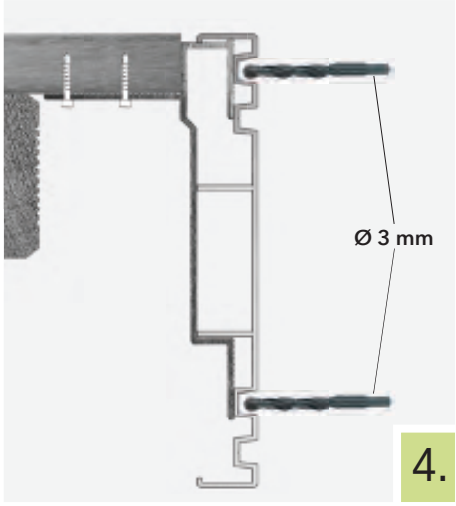

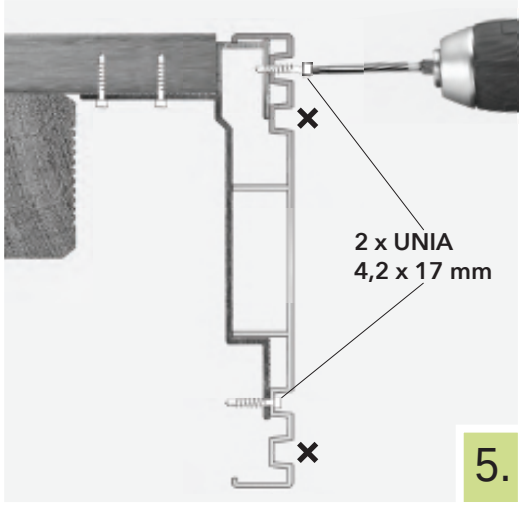

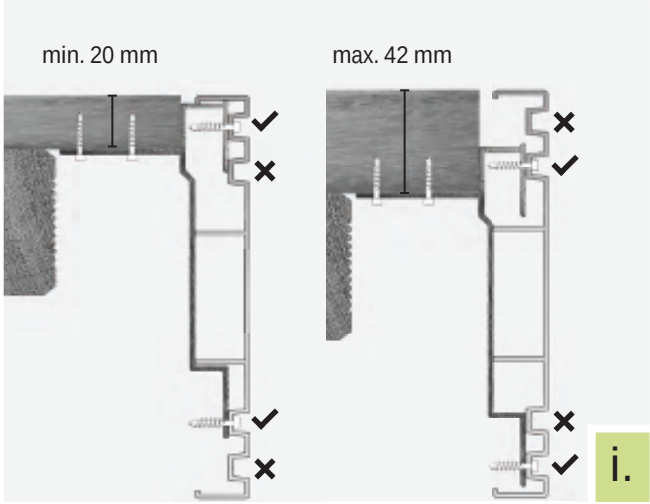

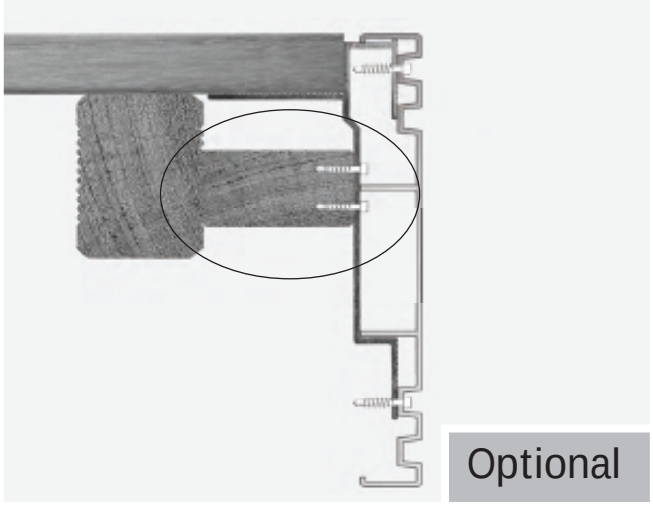

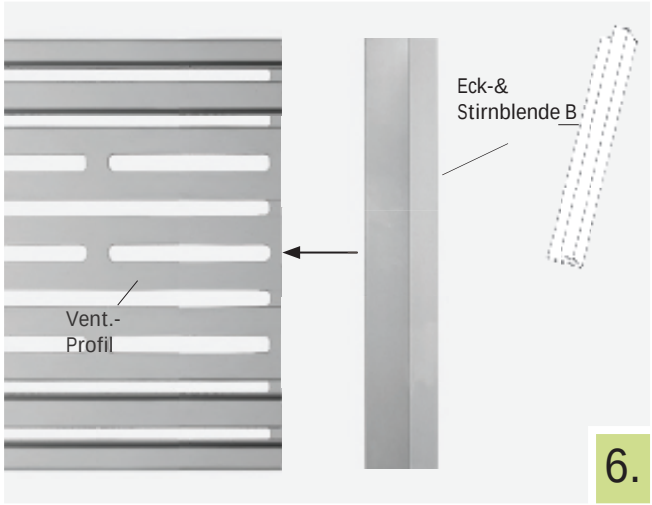
Eck-&
Stirnblende B
Vent.-
Profil
6.

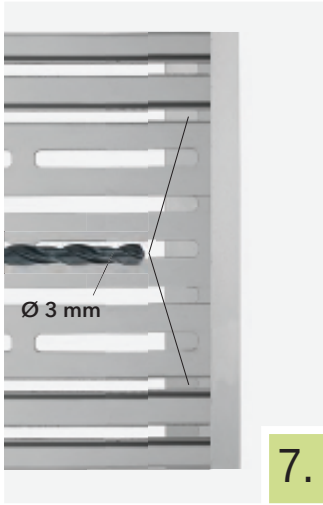
Ø 3 mm
7.

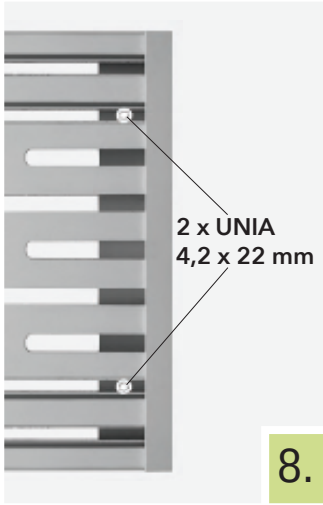
2 x UNIA
4,2 x 22 mm
8.

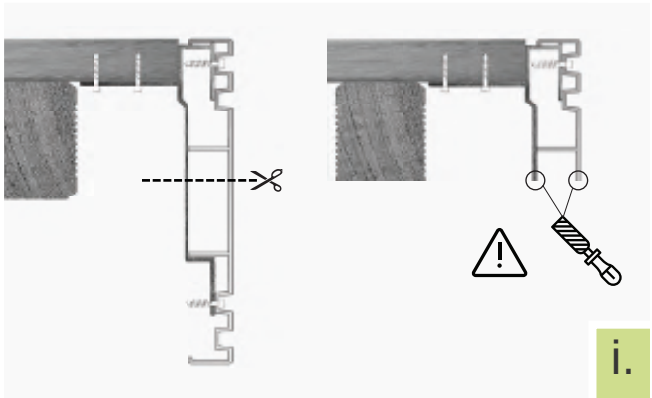
i.

Vent.-
Profil
Eck-& Stirnblende B
i.

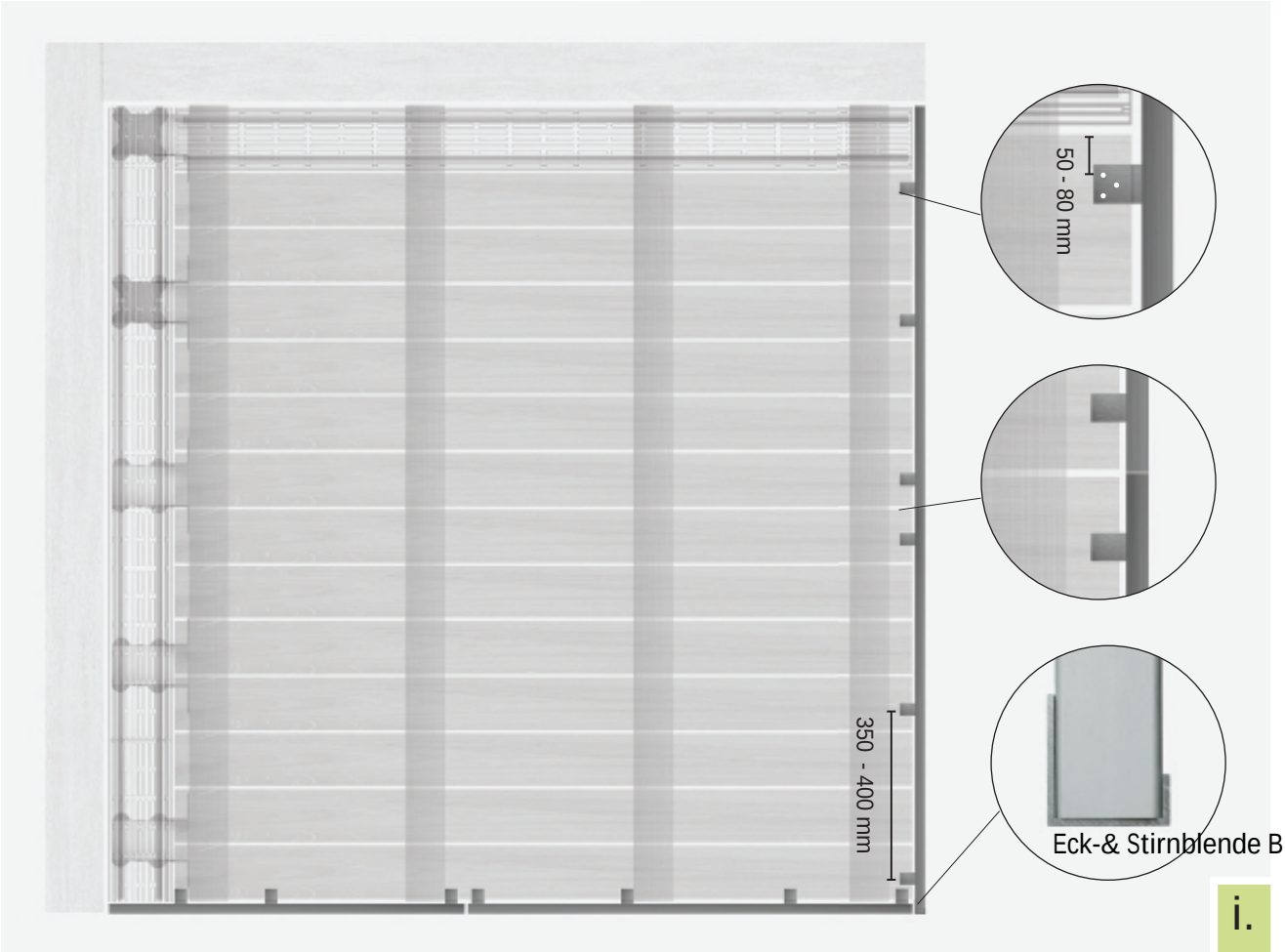
50 - 80 mm
350 - 400 mm
Eck-& Stirnblende B
i.